訂番	記　　事	年月日	訂正	点検
◇				
◇				
◇				
◇				

組立図 S=1/30

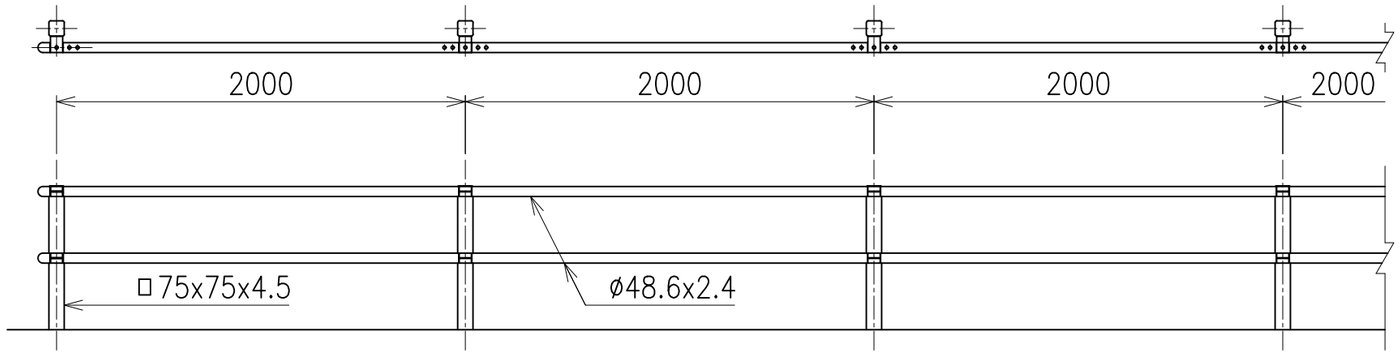

断面図 S=1/30

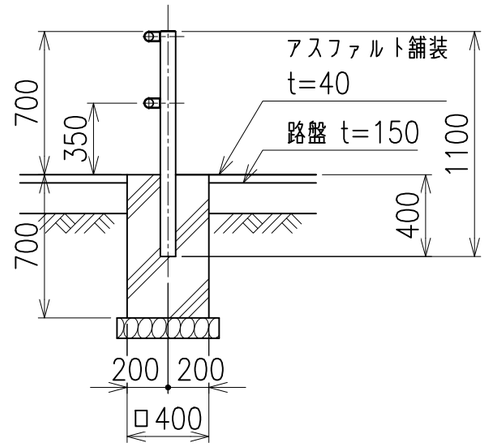

接合部 S=1/15

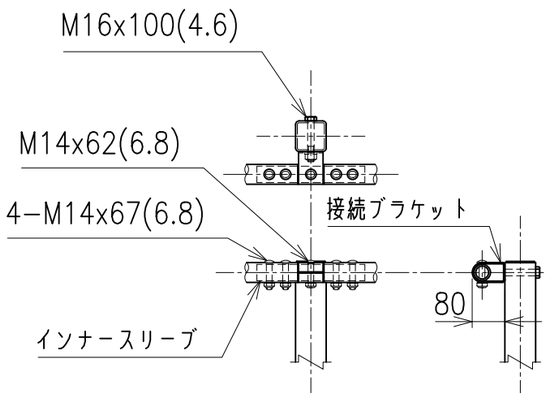

端部 S=1/15

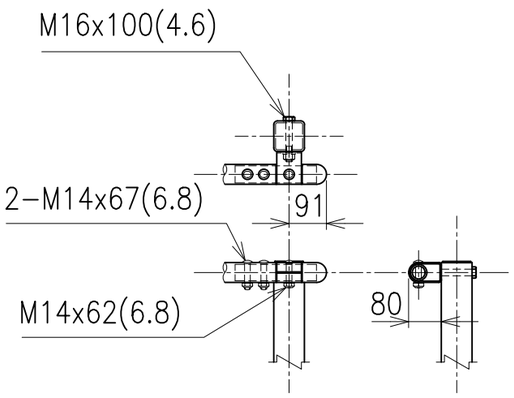

支柱 S=1/15

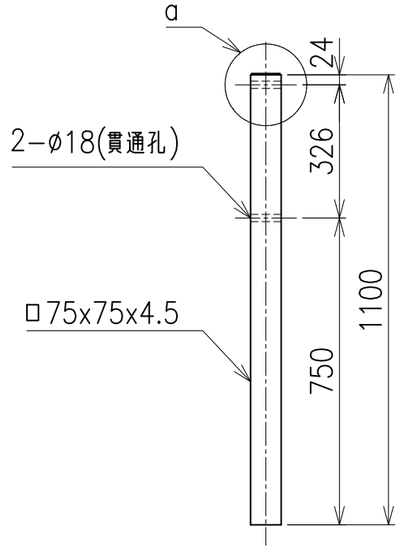

a部詳細図 S=1/5

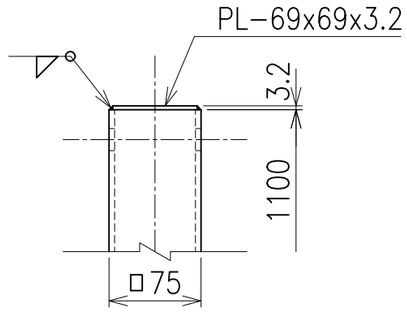

ビームパイプ S=1/20

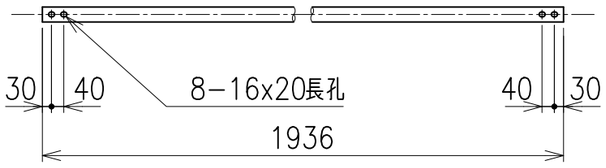

名称	生活道路用柵 標準型Gp仕様							殿
図番	GOF−SD−0005						分番	1／2
承認	佐藤(義)	確認	南	作成	青木		尺度	図示
							作成	19．6．7

日鉄建材株式会社

訂番	記　　事	年月日	訂正	点検
◇				
◇				
◇				
◇				

インナースリーブ　S=1/3

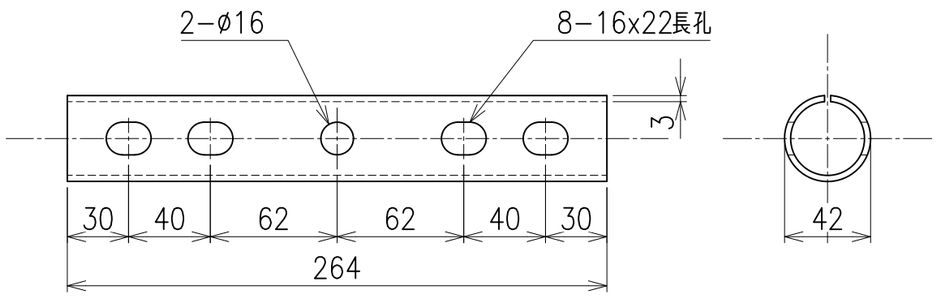

袖パイプ　S=1/3

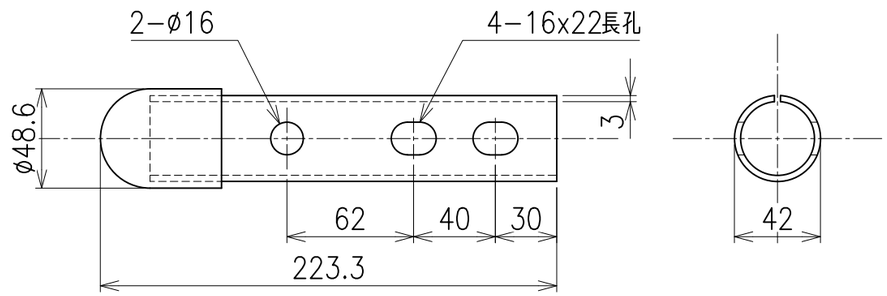

接合部ブラケット　S=1/3

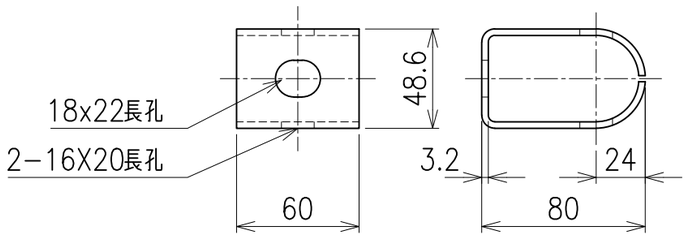

ブラケット取付用ボルト　S=1/3

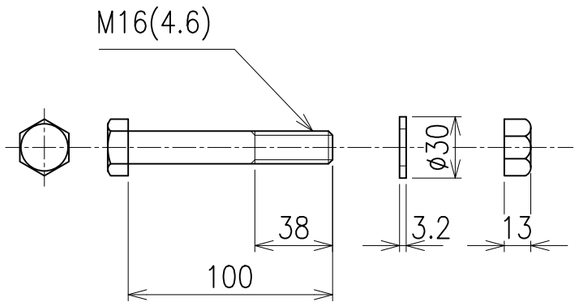

ビーム取付用ボルト　S=1/3

ビーム用ボルト

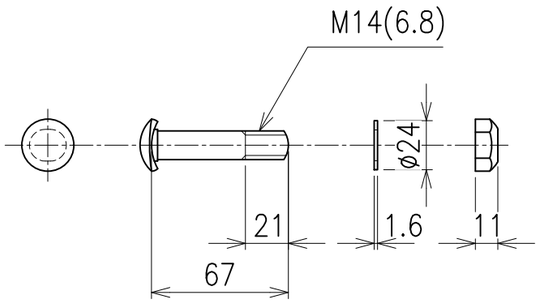

接合部ブラケット用ボルト

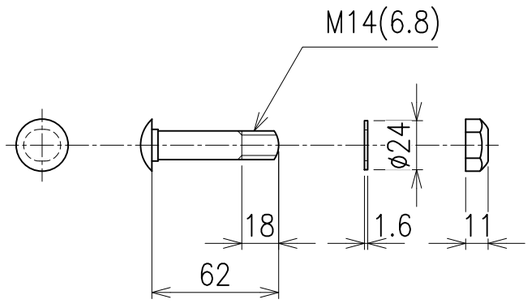

名称	生活道路用柵 標準型Gp仕様						殿
図番	GOF−SD−0005					分番	2／2
承認	佐藤(義)	確認	南	作成	青木	尺度	図示
						作成	19．6．7

日鉄建材株式会社